INTERNAL LATCH LOCK

ES Gatillo Interno DE Interner Klinkenzug
IT Gancia Sgancia Interno PT Gatilho Interno FR Tire Plaque Interne

MX

EJECTION

Patented

Cad Insertion Point

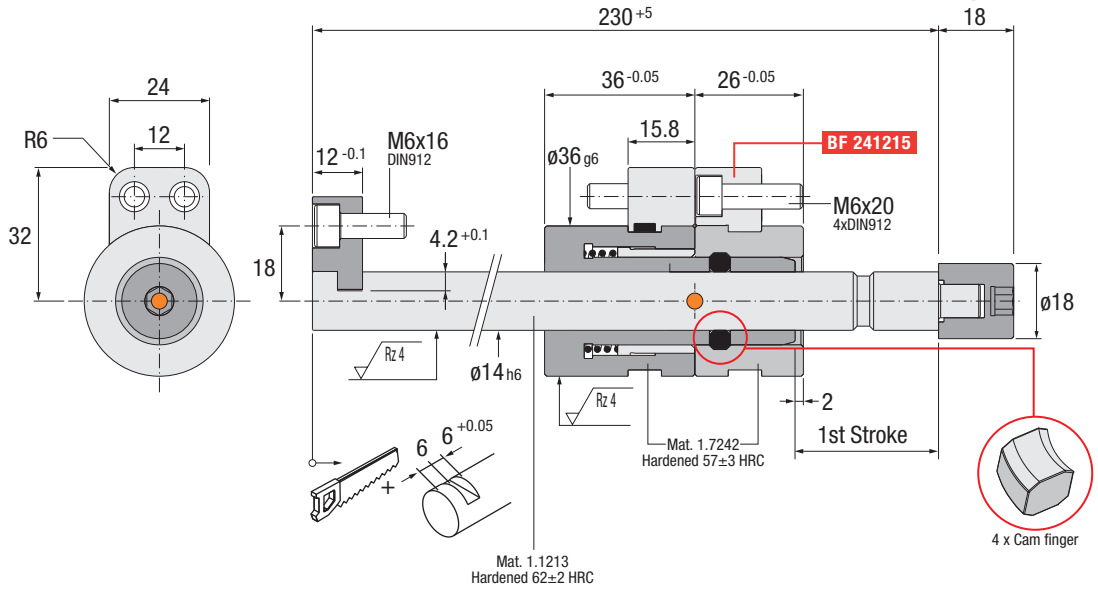

Ref.
MX.143662

IMPORTANT !

2 BF.241215 units included. More units can be ordered separately.
Se suministran 2 unidades de BF.241215. Se pueden pedir más unidades por separado.
2 St. BF.241215 enthalten. Mehr Einheiten können einzeln bestellt werden.
Vengono forniti 2 BF.241215. E' possibile ordinarne altri separatamente.
2 unidades BF.241215 incluídas. Possibilidade de encomendar mais unidades individualmente.
2 unités BF.241215 inclus. Possibilitée de commander à la pièce.

Installation Guidelines

Consejos de Instalación · Richtlinien zur Installation · Consigli di Installazione · Instruções de Instalação· Mode d'Installation

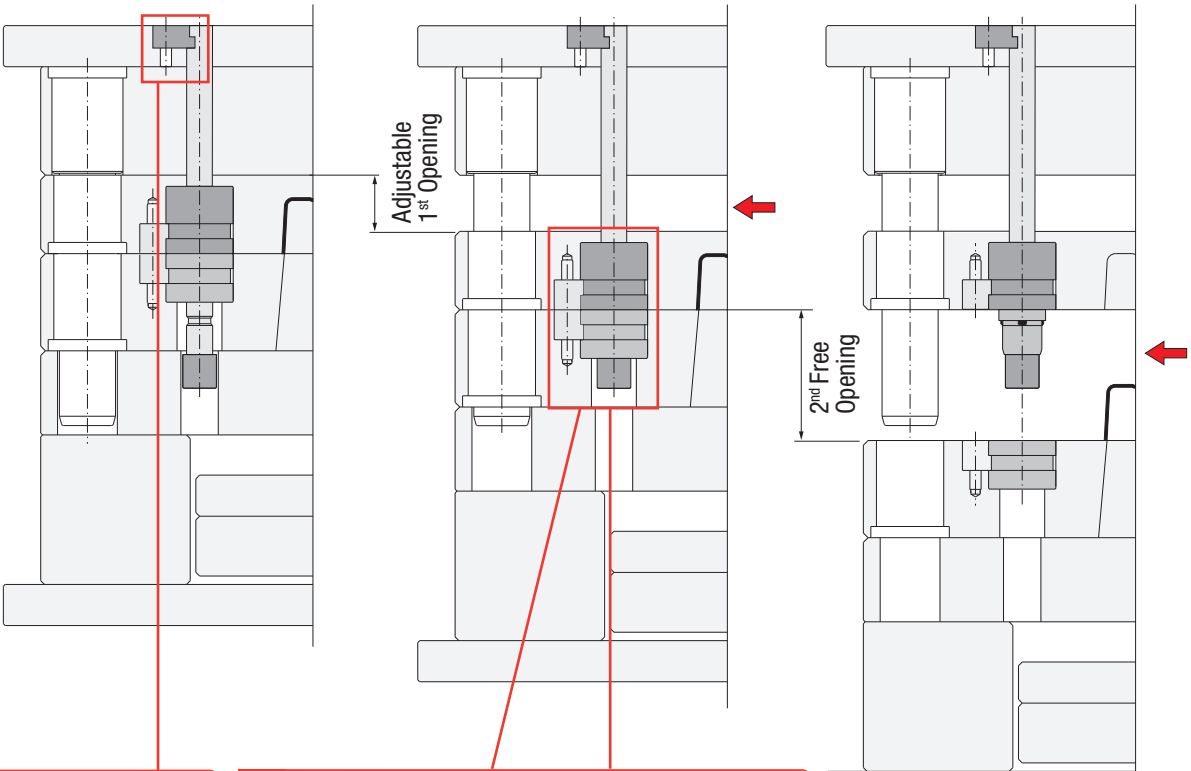

IMPORTANT !

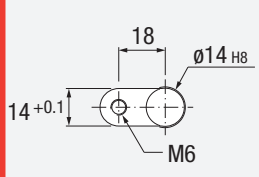
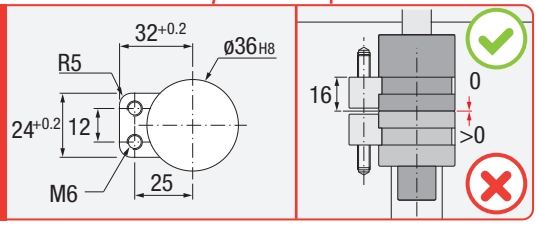
IMPORTANT !